CSED060

Rodamiento a bolas de contacto angular

Angular contact ball bearing, Thin section bearing CSED, brass sheet metal cage

Información técnica

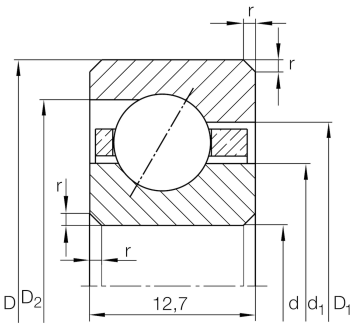

Variante de su producto actual

Logistical code	HLE	-
Obturaciones	Sin	Sin
Jaula	YP	Brass sheet metal
Clase de tolerancia	PL1	Class PL1, Normal
Lubricante	Sin	Sin

Medidas principales y datos de rendimiento

d	152,4 mm	Diámetro del agujero
D	177,8 mm	Diámetro exterior
B	12,7 mm	Width
C_r	14.100 N	Capacidad de carga dinámica, radial
C_{0r}	20.400 N	Capacidad de carga estática, radial
n_G	3.400 1/min	Velocidad límite de rotación
≈m	0,52 kg	Peso

La hoja de datos solo contiene una descripción general de los datos técnicos del producto seleccionado. Consulte la documentación adicional de este producto. Para más información, utilice el siguiente enlace en nuestra página web: Formulario de contacto

Medidas

r_{min}	1,5 mm	Minimum chamfer dimension
d_1	161,8 mm	Diámetro del resalte del anillo interior
D_1	168,4 mm	Diámetro del resalte del anillo exterior
D_2	171,2 mm	Estrecho diámetro del realce del anillo exterior
α	30 °	Contact angle

Rango de temperatura

T_{min}	-30 °C	Temperatura mín. de funcionamiento
T_{max}	120 °C	Temperatura máx. de funcionamiento

Caracteristicas

- Fr Carga radial
- Fa Carga axial en un sentido
- Lubricación con grasa
- Lubricación con aceite
- No obturado

La hoja de datos solo contiene una descripción general de los datos técnicos del producto seleccionado. Consulte la documentación adicional de este producto. Para más información, utilice el siguiente enlace en nuestra página web: Formulario de contacto