FAG

32320-B

Rodamiento de rodillos cónicos

Tapered roller bearings 323, main dimensions acc. to DIN 720, separable

Información técnica

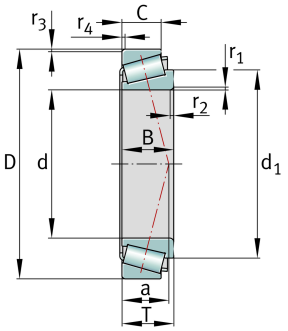

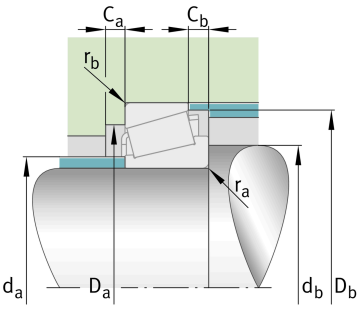

Variante de su producto actual

Clase de tolerancia	PN	Normal (ISO 492:2014)
Tratamiento térmico	Norma	
Jaula	Norma	Estándar
Ejecución interna	B	Ángulo de contacto aumentado
Nivel de calidad	Norma	
Número de hileras de elementos rodantes	1	Single-row design

Medidas principales y datos de rendimiento

d	100 mm	Diámetro del agujero
D	215 mm	Diámetro exterior
B	73 mm	Anchura del anillo interior
C	60 mm	Ancho del anillo exterior
T	77,5 mm	Width, total
C_r	570.000 N	Capacidad de carga dinámica, radial
C_{0r}	780.000 N	Capacidad de carga estática, radial
C_{ur}	89.000 N	Límite de carga por fatiga, radial
n_G	3.200 1/min	Velocidad límite de rotación
$n_{\vartheta r}$	2.500 1/min	Velocidad nominal térmica
≈m	13,4 kg	Peso

La hoja de datos solo contiene una descripción general de los datos técnicos del producto seleccionado. Consulte la documentación adicional de este producto. Para más información, utilice el siguiente enlace en nuestra página web: Formulario de contacto

Medidas de montaje

$d_{a\ max}$	117 mm	Diámetro máximo del resalte del eje
$d_{b\ min}$	114 mm	Diámetro mínimo del resalte del eje
$D_{a\ min}$	166 mm	Diámetro mínimo del resalte del alojamiento
$D_{a\ max}$	201 mm	Diámetro máximo del resalte del alojamiento
$D_{b\ min}$	203 mm	Diámetro mínimo del resalte del alojamiento
$C_{a\ min}$	8 mm	Espacio axial mínimo
$C_{b\ min}$	17,5 mm	Minimum axial space
$r_{a\ max}$	4 mm	Radio máximo de garganta del eje
$r_{b\ max}$	3 mm	Radio máximo de garganta del soporte

Medidas

$r_{1,\ 2\ min}$	4 mm	Medidas mínimas del chaflán de la cara posterior del anillo interior
$r_{3,\ 4\ min}$	3 mm	Medidas mínimas del chaflán de la cara posterior del anillo exterior
a	62 mm	Distancia entre los vértices de los conos de presión
d_1	153,2 mm	Diámetro del borde de guía del anillo interior

Rango de temperatura

T_{min}	-30 °C	Temperatura mín. de funcionamiento
T_{max}	120 °C	Temperatura máx. de funcionamiento

Factores de cálculo

e	0,53	Valor límite de Fa/Fr para la aplicabilidad de dif. Valores de los factores X e Y
Y	1,13	Dynamic axial load factor
Y_0	0,62	Factor de carga axial estática

Información adicional

	T2GD100	Referencia comparativa para ISO 10317 e ISO 355

La hoja de datos solo contiene una descripción general de los datos técnicos del producto seleccionado. Consulte la documentación adicional de este producto. Para más información, utilice el siguiente enlace en nuestra página web: Formulario de contacto

Caracteristicas

- Carga radial
- Carga axial en un sentido
- Lubricación con grasa
- Lubricación con aceite
- No obturado

La hoja de datos solo contiene una descripción general de los datos técnicos del producto seleccionado. Consulte la documentación adicional de este producto. Para más información, utilice el siguiente enlace en nuestra página web: Formulario de contacto