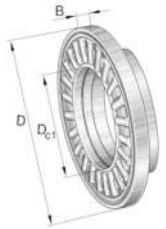


# AXW30

Rodamiento axial de agujas

Axial needle roller bearings, single direction,
AXK with axial bearing washer

## Información técnica

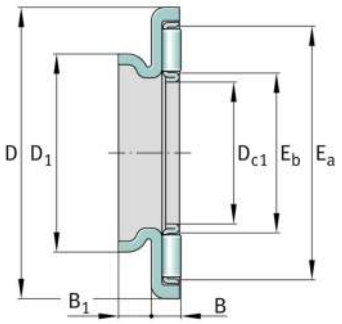


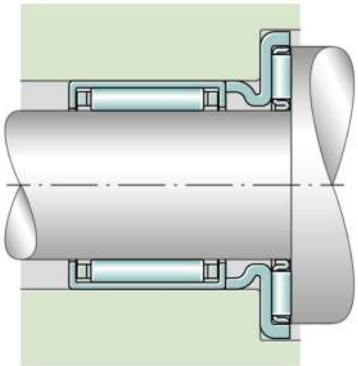

### Medidas principales y datos de rendimiento

| | | |
|---|---|---|
| $D_{c1}$ | 30 mm | Diámetro del agujero de la jaula |
| D | 50 mm | Diámetro exterior del disco de rodadura |
| B | 3,2 mm | Altura del rodamiento |
| $B_1$ | 4 mm | Altura del anillo de centrado |
| $D_1$ | 37 mm | Diámetro exterior del anillo de centrado |
| $E_a$ | 46 mm | Medidas pista de rodadura |
| $E_b$ | 34 mm | Medidas pista de rodadura |
| C | 16.400 N | Capacidad de carga dinámica, axial |
| $C_{0a}$ | 70.000 N | Capacidad de carga estática, axial |
| $c_{ua}$ | 7.200 N | Límite de carga por fatiga, axial |
| $n_G$ | 7.500 1/min | Velocidad límite de rotación |
| $n_{\vartheta r}$ | 3.800 1/min | Velocidad de referencia |
| ≈m | 23,41 g | Peso |

La hoja de datos solo contiene una descripción general de los datos técnicos del producto seleccionado. Consulte la documentación adicional de este producto. Para más información, utilice el siguiente enlace en nuestra página web: Formulario de contacto

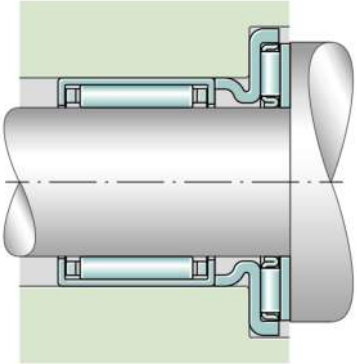

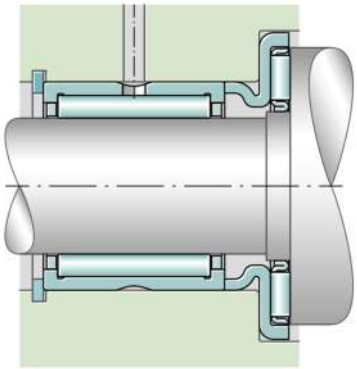

## Información adicional

| | |
|---|---|
| AS3047 | Disco axial del rodamiento |
| HK3018-RS | Casquillos de agujas torneados |
| HK3016 | Casquillos de agujas |
| HK3020 | Casquillos de agujas |
| HK3026 | Casquillos de agujas |
| HK3038-ZW | Casquillos de agujas |
| HK3012 | Casquillos de agujas para rodadura radial |
| BK3012 | Casquillo de agujas |
| BK3016 | Casquillo de agujas |
| BK3020 | Casquillo de agujas |
| BK3026 | Casquillo de agujas |
| BK3038-ZW | Casquillo de agujas |
| NA4904 | Rodamientos de agujas con anillo interior |
| NA6904 | Rodamientos de agujas con anillo interior |
| NK28/20 | Rodamientos de agujas con anillo exterior |
| NK28/30 | Rodamientos de agujas sin anillo exterior |
| NKS24 | Rodamientos de agujas sin anillo exterior |
| RNA4904 | Rodamientos de agujas sin anillo exterior |
| RNA6904 | Rodamientos de agujas sin anillo exterior |

## Caracteristicas

- Carga axial en un sentido
- Lubricación con grasa
- Lubricación con aceite
- No obturado
- Espacio constructivo reducido

La hoja de datos solo contiene una descripción general de los datos técnicos del producto seleccionado. Consulte la documentación adicional de este producto. Para más información, utilice el siguiente enlace en nuestra página web: Formulario de contacto