AXS0816

Rodamiento axial de agujas de contacto angular

Axial angular contact roller bearing

Información técnica

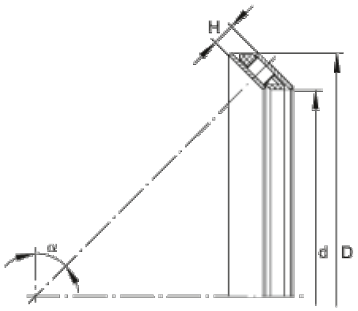

Medidas principales y datos de rendimiento

d	8 mm	Diámetro del agujero
D	16 mm	Diámetro exterior
H	3 mm	Altura
max	0,26 mm	Altura máx. de tolerancia
min	0,06 mm	Altura mín. de tolerancia
α	45 °	Ángulo de contacto
C_a	3.600 N	Capacidad de carga dinámica, axial
C_{0a}	6.300 N	Capacidad de carga dinámica, axial
C_r	1.510 N	Capacidad de carga dinámica, radial
C_{0r}	1.270 N	Capacidad de carga estática, radial
≈m	3 g	Peso

Medidas

da	8 mm	Centrado en el eje
max	-0,05 mm	Tolerancia de centraje máx. en el soporte
min	-0,15 mm	Tolerancia de centraje mín. en el soporte
Da	16,3 mm	Centraje en el soporte
max	0,15 mm	Tolerancia de centraje máx. en el eje
min	0,05 mm	Tolerancia de centraje mín. en el eje

La hoja de datos solo contiene una descripción general de los datos técnicos del producto seleccionado. Consulte la documentación adicional de este producto. Para más información, utilice el siguiente enlace en nuestra página web: Formulario de contacto

Rango de temperatura

T_{min}	-30 °C	Temperatura mín. de funcionamiento
T_{max}	120 °C	Temperatura máx. de funcionamiento

La hoja de datos solo contiene una descripción general de los datos técnicos del producto seleccionado. Consulte la documentación adicional de este producto. Para más información, utilice el siguiente enlace en nuestra página web: Formulario de contacto